Hailo 3666101 Abfallsammler TA Swing 30.2/30 für Schränke ab 300 mm Breite mit Drehtür

Art.Nr.: ***3666-10***

GTIN: ***4007126366610***

Der Mülleimer eignet sich zur Montag im Küchenunterschrank ab einer Schrankbreite von 30cm. Zur Müllentsorgung stehen 2 Inneimer mit jeweils 15 Liter zur Nutzung bereit.

- Hailo Mülleimer mit 2 x 15 l Abfalleimer und einem Gesamt-Inhalt von 30l
- Einbaumülleimer zur Bodenmontage ab 40cm Schrankbreite (Außen)
- der Auszug erfolgt per Vollauszug mittels kugelgeführte Teleskopschienen
- alle Metallteile sind silberfarben und die Kunststoffteile dunkelgrau gehalten
- die Maße des Abfallsammlers betragen in B 251 Tiefe 482 und Höhe 400 mm
- Verpackungsmaße (BxTxH) (mm) 260 x 504 x 420
- Gewicht mit Verpackung (kg) 7,15

Mit 4 Schrauben ist dieses Abfalltrennsystem schnell und einfach auf dem Schrankboden montiert. Unabhängig von der Unterschrank Drehtür wir das Abfalltrennsystem per Hand aus dem Schrank, von mindestens 30cm Breite, gezogen. Jeder Inneneimer ist einzeln aus dem Rahmen entnehmbar. Über dem massiven Gestell befindet sich ein stabiler Systemdeckel, der zum einen die 2 Inneneimer abdeckt und zum anderen als zusätzliche Ablage Verwendung findet. In der Lieferung befindet sich das komplette Abfalltrennsystem incl. Montageanleitung und Montagematerial. Als zusätzliches Zubehör kann der originale Hailo Müllbeutel M und S gekauft werden.

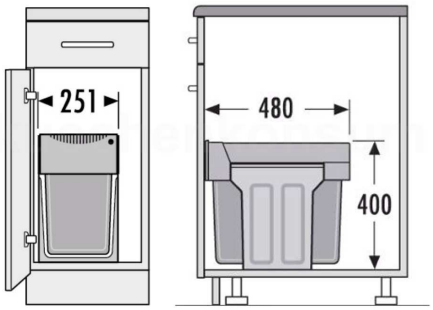

kuechenkonsum.de

03764 797379